UR-802. Secciones verticales

UR-802. Vertical sections UR-802. Sections verticales

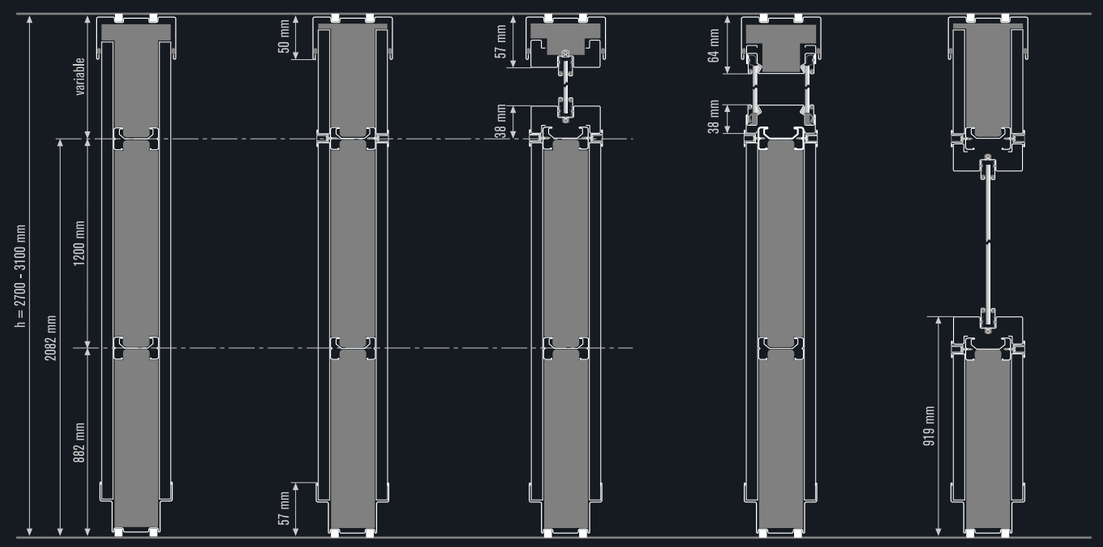

a
ciego
blind / cloison aveugle

b
ciego
blind / cloison aveugle

c
1 vidrio
1 glass / 1 vitre

c
2 vidrios
2 glasses / 2 panneaux en verre

d
1 vidrio
1 glass / 1 vitre

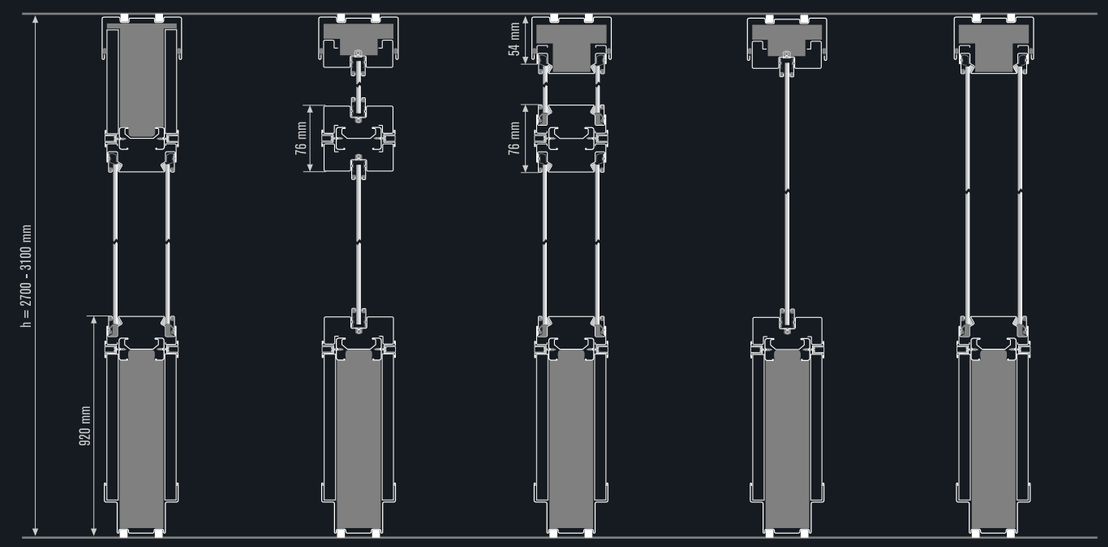

d
2 vidrios
2 glasses / 2 panneaux en verre

e
1 vidrio
1 glass / 1 vitre

e
2 vidrios
2 glasses / 2 panneaux en verre

f
1 vidrio
1 glass / 1 vitre

f
2 vidrios
2 glasses / 2 panneaux en verre

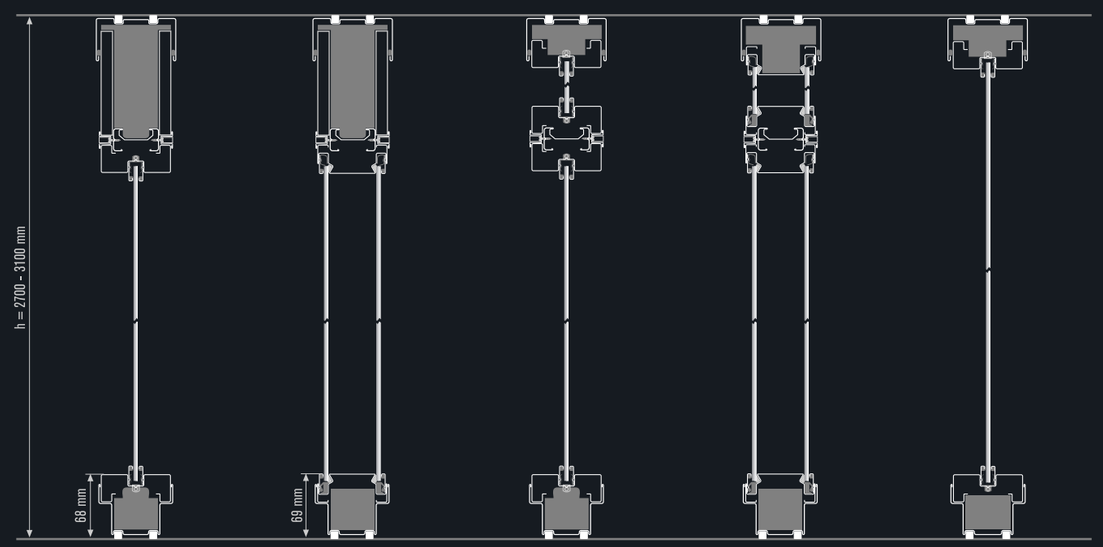

g
1 vidrio
1 glass / 1 vitre

g
2 vidrios
2 glasses / 2 panneaux en verre

h
1 vidrio
1 glass / 1 vitre

h
2 vidrios
2 glasses / 2 panneaux en verre

i
1 vidrio
1 glass / 1 vitre

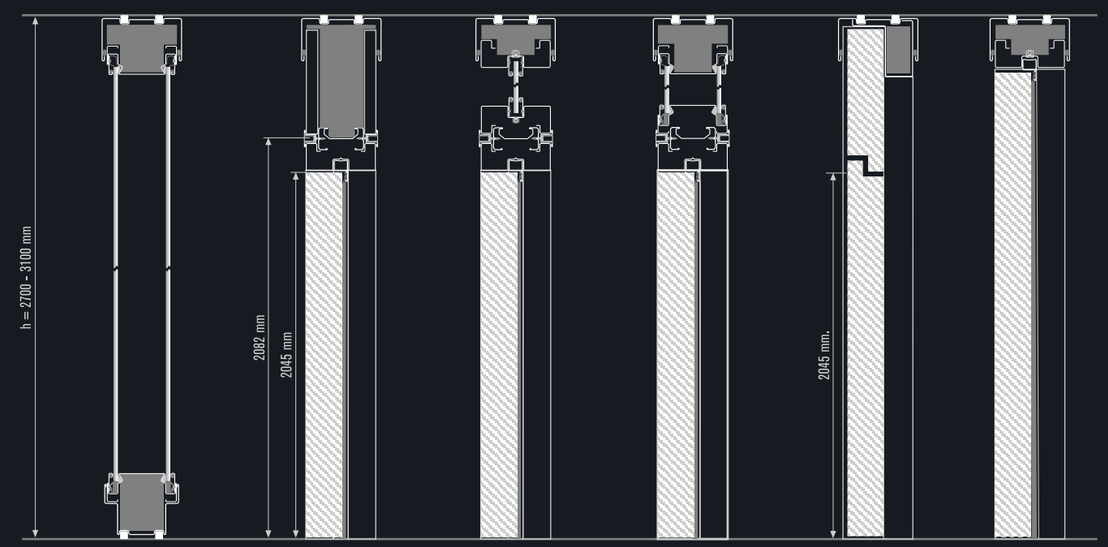

i
2 vidrios
2 glasses / 2 panneaux en verre

j l o r t x
ciego
puerta maciza / cristalera
blind
solid door / glass partition
cloison aveugle
porte massive / vitrage

k m p s v z
1 vidrio
puerta maciza / cristalera
1 glass
solid door / glass partition
1 vitre
porte massive / vitrage

k m p s v z
2 vidrios
puerta maciza / cristalera
2 glasses
solid door / glass partition
2 panneaux en verre
porte massive / vitrage

n
ciego / puerta maciza
blind / solid door
cloison aveugle / porte massive

n
ciego
puerta maciza / cristalera
blind
solid door / glass partition
cloison aveugle
porte massive / vitrage